JAFAR

5320

Кран кульовий
неповнопрохідний

ВОДА

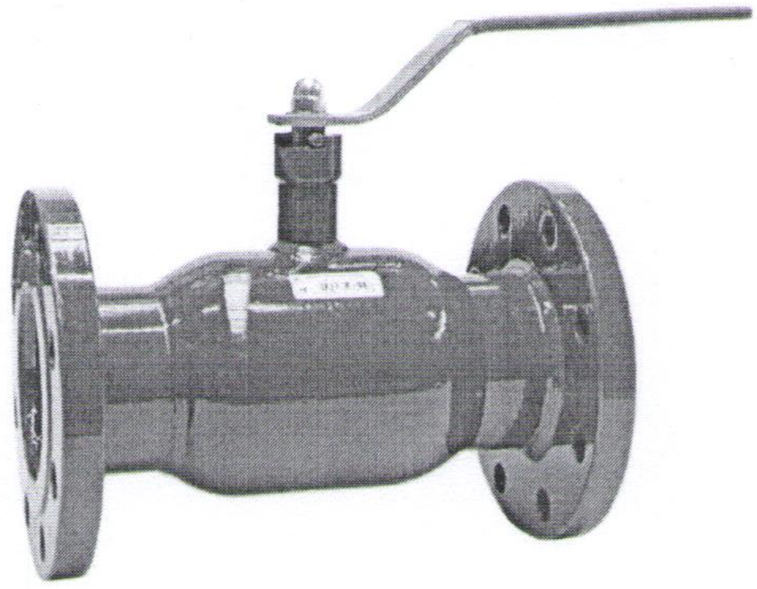

На фото DN100

Опис виробу:

- Ущільненння кулі виготовлене з PTFE+C
- Куля виготовлена з нержавіючої сталі марки 1.4301
- Конструкція крану нерозбірна, цільна, зварна
- Шпіндель цільний, виготовлений з нержавіючої сталі марки 1.4021
- Ущільнення шпінделя кільцеве з гуми марки EPDM або вітону + тефлонове кільце
- Неповнопрохідний
- Антикорозійний захист згідно стандарту PN-EN 14901
- Фланцеві з'єднання та підключення відповідно до PN-EN 1092-2 (DIN 2501), тиск PN16, PN25, PN40
- Монтажна довжина ряду 1 на PN-EN 558+A1, (DIN 3202)
- Корпус виготовлений зі сталі P265GH (1.0425)
- Відповідність продукту стандартам PN-EN 1983
- Маркування клапана відповідає вимогам стандарту: PN-EN 19, PN-EN 1074

Застосування:

Промислова вода, установки централізованого теплопостачання, вода та інші нейтральні середовища з робочим тиском до 4,0 МПа (до DN50), до 2,5 МПа (до DN300) і діапазоном температур від -20°C до +160°C.

Варіанти виконання:

Під привід
З електричним, пневматичним або зубчастим приводом
З індуктивними датчиками

Тести:

Випробування водою під тиском відповідно до EN 1074-1, EN 1074-2 EN 12266-1
міцність корпусу 1,5 x PN
герметичність ущільнення 1,1 x PN

Монтаж:

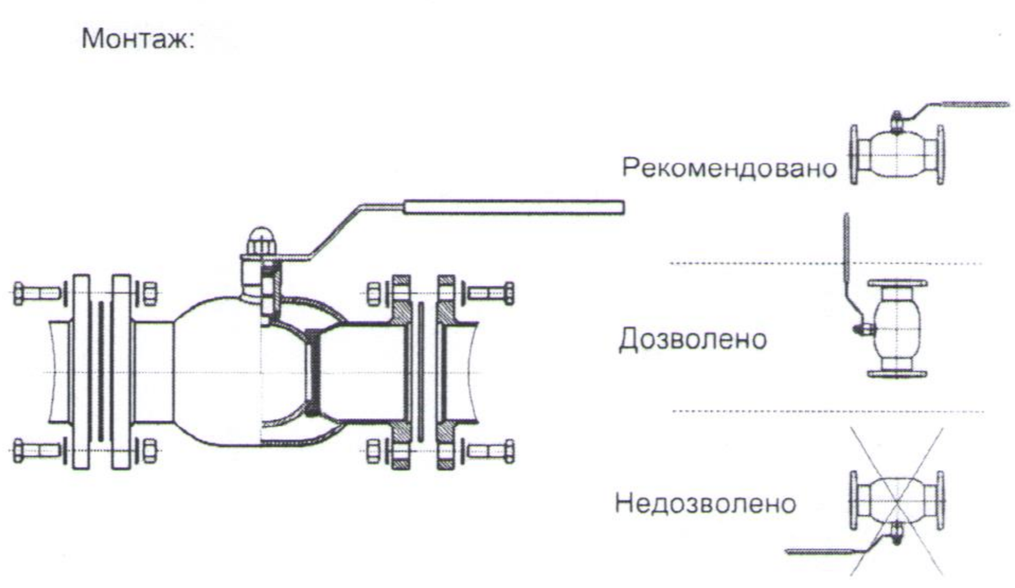

Додаткове обладнання:

Стійка вказівника, кат. номер: 9113
Стійка приводу, кат. номер: 9114
Важіль, кат. номер: 9305

5320

JAFAR®

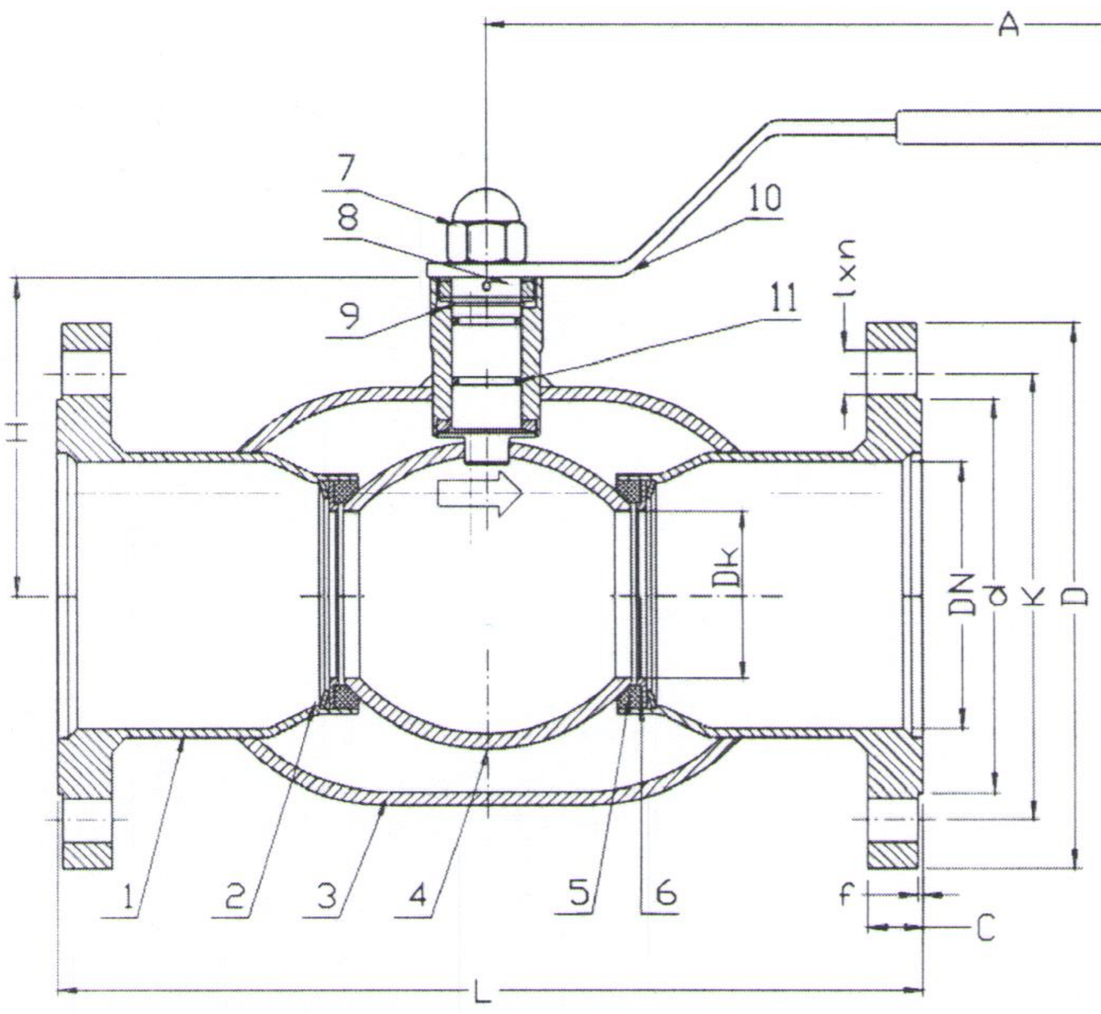

Nr	Частина	Матеріал
1 2	Корпус	Сталь P265GH (1.0425) PN-EN 10028-2
3	Пружина	Сталь 1.8159 PN-EN 10270-3
4	Куля	Сталь 1.4541, 1.4301 PN-EN 10088-1
5	Ущільнення кулі	PTFE + C PN-EN ISO 13000-1
6	Кожух ущільнення	Сталь 1.0425 PN-EN 10028-2
7	Гайка	Сталь Fe/Zn5, Неражавіюча сталь A4PN-EN ISO 4032
8	Шпіндель	Сталь 1.4301 PN-EN 10088-1
9 11	Ущільнювальне кільце	EPDM, VITON PN-ISO 1629
10	Ручка	Сталь 1.0038 PN-EN 10025-2

DN	PN	L	Dk	D	C	d	H	f	K	n	l	A	Bara
[mm]	[bar]	[mm]								[шт.]	[mm]		[kg]
15	16 / 25 / 40	130	10	95	14	45	70	2	65	4	14	120	1,7
20	16 / 25 / 40	150	15	105	16	58	70	2	75	4	14	120	2,4
25	16 / 25 / 40	160	20	115	16	68	85	2	85	4	14	150	3,0
32	16 / 25 / 40	180	25	140	18	78	90	2	100	4	18	150	4,6
40	16 / 25 / 40	200	32	150	18	88	125	2	110	4	18	190	5,6
50	16 / 25 / 40	230	40	165	20	102	125	2	125	4	18	190	7,5
65	16	290	50	185	20	122	145	2	145	8 (4)	18	280	11,0
65	25	290	50	185	22	122	145	2	145	8	18	280	11,6
80	16	310	65	200	20	138	150	2	160	8	18	280	13,2
80	25	310	65	200	24	138	150	2	160	8	18	280	14,7
100	16	350	80	220	22	158	170	2	180	8	18	280	16,7
100	25	350	80	235	26	162	170	2	190	8	22	280	19,9
125	16	400	100	250	22	188	180	2	210	8	18	420	25,8
125	25	400	100	270	28	188	180	2	220	8	26	420	31,2
150	16	480	125	285	24	212	210	2	240	8	22	550	34,4
150	25	480	125	300	30	218	210	2	250	8	26	550	40,5
200	16	600	150	340	26	268	260	2	295	12	22	-	72,0
200	25	600	150	360	32	278	260	2	310	12	26	-	81,0
250	16	730	200	405	29	320	-	2	355	12	26	-	100,0
250	25	730	200	452	35	335		2	370	12	30	-	111,8
300	16	850	250	460	32	378	-	2	410	12	26	-	200,0
300	25	850	250	485	38	395		2	430	16	30	-	215,1

У зв'язку з постійним розвитком компанії, ми залишаємо за собою право на модифікацію продукції, що випускається..

Fabryka Armatur JAFAR SA
ул. Кадийего 12; 38-200 Ясло www.jafar.com.pl
Телефон: +48 13 442 96 11, +48 13 442 90 41
Факс: +48 13 493 95 66, +48 13 442 96 21
jafar@jafar.com.pl
export@jafar.com.pl

JAFAR

5321

Кран кульовий під приварку
неповнопрохідний

ВОДА

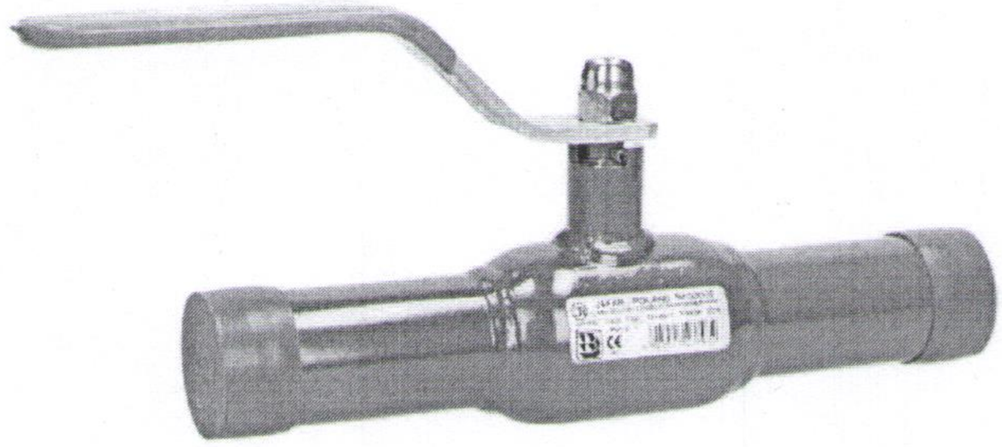

На фото DN50

Опис виробу:

- Ущільненння кулі виготовлене з PTFE+C
- Куля виготовлена з нержавіючої сталі марки 1.4301
- Конструкція крану нерозбірна, цільна, зварна
- Шпіндель цільний, виготовлений з нержавіючої сталі марки 1.4021
- Ущільнення шпінделя кільцеве з гуми марки EPDM або вітону + тефлонове кільце
- Неповнопрохідний
- Антикорозійний захист згідно стандарту PN-EN 14901
- Монтажна довжина відповідно до документації виробника JAFAR
- Корпус виготовлений зі сталі P265GH (1.0425)
- Відповідність продукту стандартам PN-EN 1983
- Маркування клапана відповідає вимогам стандарту: PN-EN 19, PN-EN 1074

Застосування:

Промислова вода, установки централізованого теплопостачання, вода та інші нейтральні середовища з робочим тиском до 4,0 МПа (до DN50), до 2,5 МПа (до DN300) і діапазоном температур від -20°C до +160°C

Тести:

Випробування водою під тиском відповідно до EN 1074-1, EN 1074-2 EN 12266-1
міцність корпусу 1,5 x PN
герметичність ущільнення 1,1 x PN

Додаткове обладнання:

Стійка вказівника, кат. номер: 9113
Стійка приводу, кат. номер: 9114
Важіль, кат. номер: 9305

Варіанти виконання:

Під привід
З електричним, пневматичним або зубчастим приводом
З індуктивними датчиками

Монтаж:

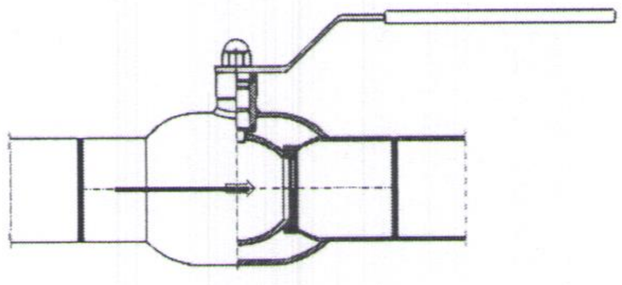

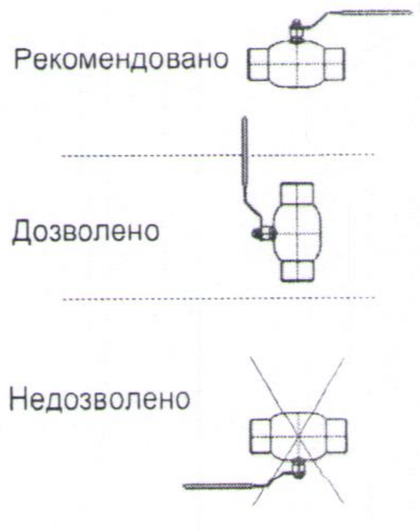

5321

JAFAR

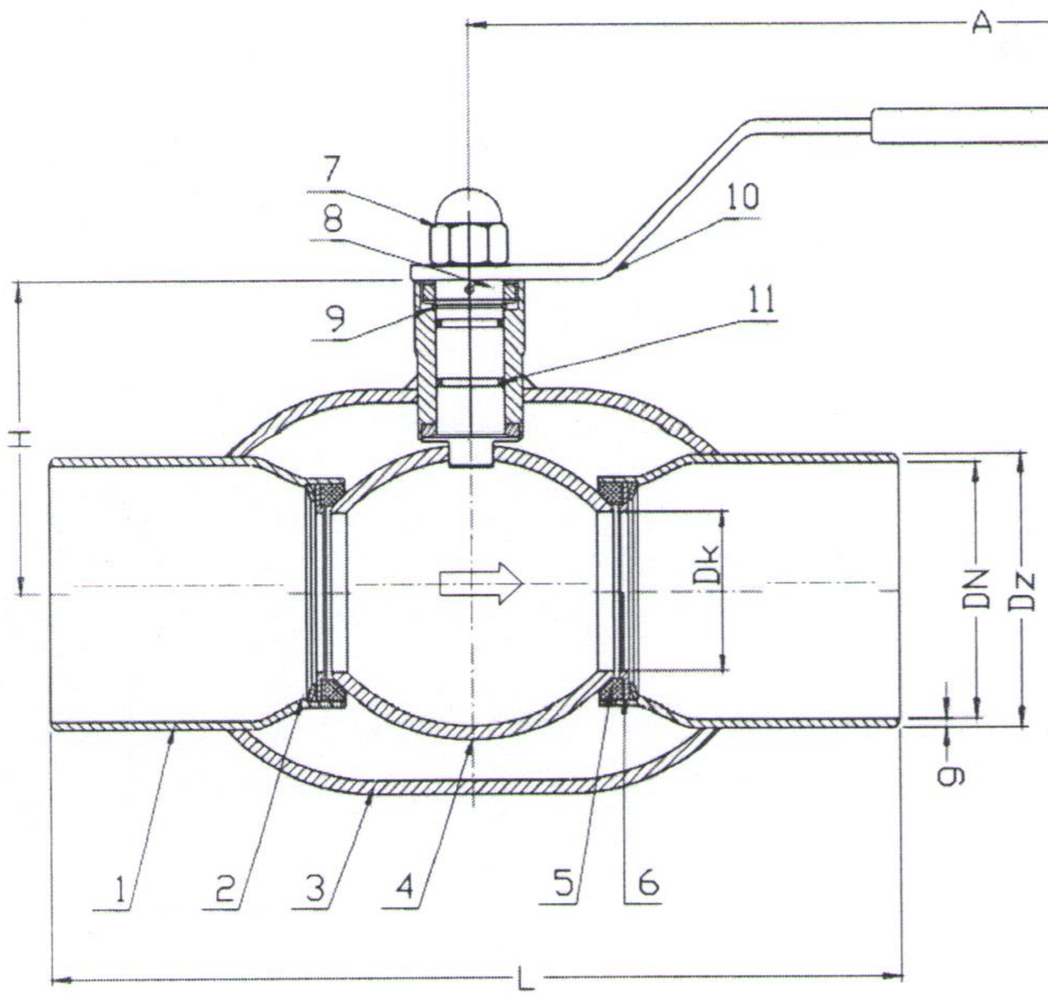

Nr	Частина	Матеріал
1 2	Корпус	Сталь P265GH (1.0425) PN-EN 10028-2
3	Пружина	Сталь 1.8159 PN-EN 10270-3
4	Куля	Сталь 1.4541, 1.4301 PN-EN 10088-1
5	Кожух ущільнення	PTFE + C PN-EN ISO 13000-1
6	Oprawa uszczelki	Сталь 1.0425 PN-EN 10028-2
7	Гайка	Сталь Fe/Zn5, Неражавіюча сталь A4PN-EN ISO 4032
8	Шпіндель	Stal 1.4301 PN-EN 10088-1
9 11	Ущільнювальне кільце	EPDM, VITON PN-ISO 1629
10	Ручка	Stal 1.0038 PN-EN 10025-2

DN	PS	L	Dk	Dz	g	H	A	Kv	Bara
[mm]	[bar]	[mm]						[m^3/h]	[kg]
15	40	230	10	21,3	3,1	50,7	120	6	0,8
20	40	230	15	26,9	2,3	53,5	120	14	1,0
25	40	230	20	33,7	2,6	56,9	150	26	1,3
32	40	260	25	42,4	3	60,2	150	41	1,6
40	40	260	32	48,3	3	83,2	190	67	2,2
50	40	300	40	60,3	3	89,2	190	105	3,0
65	25	300	50	76,1	3	109,1	280	182	4,8
80	25	300	65	88,9	4	121,5	280	315	6,7
100	25	325	80	114,3	4	149,2	280	420	9,9
125	25	325	100	139,7	4,5	164,9	420	650	14,5
150	25	350	125	168,3	6	187,2	550	1070	23,5
200	25	400	150	219,1	4,5	224,5	-	1420	56,0
250	25	530	200	273,1	5	267,5	-	2620	100,0
300	25	550	250	323,9	5,6	317	-	5820	152,0

У зв'язку з постійним розвитком компанії, ми залишаємо за собою право на модифікацію продукції, що випускається.

Fabryka Armatur JAFAR SA
ул. Кадийего 12; 38-200
Ясло www.jafar.com.pl

Телефон: +48 13 442 96 11
+48 13 442 90 41

Факс: +48 13 493 95 66
+48 13 442 96 21

jafar@jafar.com.pl
export@jafar.com.pl